A–A METSZET

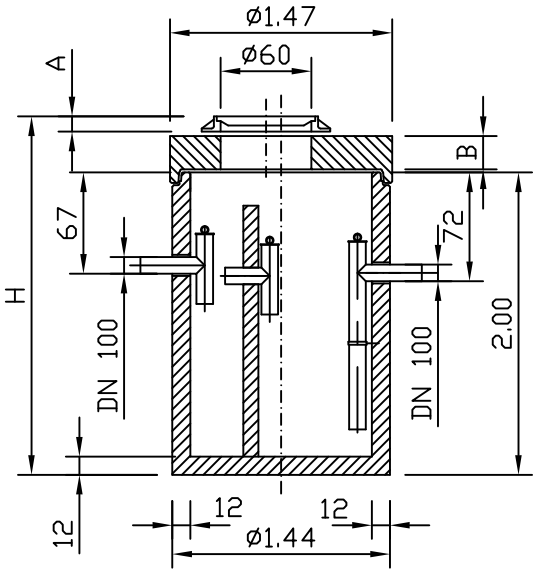

FELÜLNÉZET

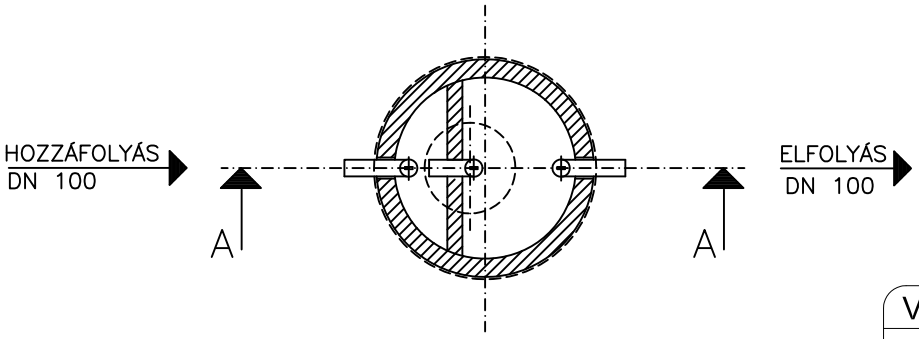

VÁLTOZÓ MÉRETEK
Max.elemsúly: 3,6 t Össz.tömeg : 4,3 t
Fedlap teherbírás:
125 kN A= 6cm B=18 cm
400 kN A=10 cm B=22 cm
Beépítési mélység:
H= cm

Megjegyzés:

Ø60cm belső átmérővel max. 25cm magas nyaktag készíthető!
Ennél magasabb nyaktag kialakítását az Euro-Puratorral egyeztetni kell!
A műtárgyak összekötéséhez, csatornára csatlakoztatásához,
megrendelésre csőösszekötő gumis szerelő bilincset tudunk biztosítani.

Ez a terv az Euro-Purator Kft. szellemi tulajdona. Engedély nélküli felhasználása, másolása, harmadik félnek való átadása tilos.

EURO-PURATOR KFT
a BanKonzult csoport tagja
H-1016 Budapest
Piroska utca 5.
Tel.: (36-1) 279-2393
Telefax: (36-1) 279-2391
Honlap: www.euro-purator.hu
E-mail: info@euro-purator.hu

ECOLIP B
Zsírfogó berendezés
FAK 2-12-0,3

Méretarány: M 1:50	File név: sfak2-sz	Dátum: 2014.03.04.	INFORMÁCIÓS ANYAG